KIA STONIC

CENNÍK | VÝBAVA | TECHNICKÉ ÚDAJE

MODELOVÝ ROK 2020

The Power to Surprise

ŽIVOT JE TAKÝ, AKÝ SI HO UROBÍME

VITAJTE VO SVETE KIA

Život je úžasný. Je žiarivý, nepredvídateľný a vzrušujúci vo všetkých oblastiach. Nech sa stane čokoľvek, kamkoľvek sa vyberiete a všetko, čo po ceste objavíte – Kia bude vždy pri tom.

Ľudia v spoločnosti Kia Motors zasvätili svoje životy tomu, aby sa podieľali na vytváraní lepšej budúcnosti. To je dôvod, prečo vyvíjame a vyrábame automobily, ktoré vám umožňujú objavovať nové horizonty. Modely so vzrušujúcim dizajnom, pokrokovými technológiami a dômyselnými detailmi. Vozidlá, ktorých kvalitu potvrdzuje bezkonkurenčná 7-ročná záruka. Všetko, čo robíme, má jediný cieľ – vždy naplniť vaše predstavy.

Hovoríme tomu umenie prekvapiť. Pozývame vás na podrobnejšiu prehliadku, ktorá odhalí nejedno prekvapenie.

POKOJ, KTORÝ POTREBUJE VAŠA MYSEĽ

7-ročná záruka na vozidlo

Spoločnosť Kia poskytuje záruku na nové vozidlá 7 rokov/150 000 km (do 3 rokov neobmedzená, od 4 rokov 150 000 km). Táto záruka je bezplatná a prenosná na ďalších vlastníkov za predpokladu, že vozidlo je pravidelne udržiavané podľa servisného plánu. Platí vo všetkých členských štátoch EÚ (ako aj v Nórsku, Švajčiarsku, na Islande a Gibraltári), podlieha miestnym zmluvným podmienkam.

7 ROČNÁ ZÁRUKA
GARANCIA KVALITY

5-ročná záruka na lak a 12-ročná záruka na prehrdzavenie

Lak vozidla vysokej kvality zabezpečuje vášmu novému vozidlu Kia dlhotrvácnu ochranu a lesk. Tiež obsahuje prvotriednu ochranu pred koróziou a 12-ročnú záruku proti prehrdzaveniu zvnútra.

7-ročná aktualizácia máp

Súčasťou je bezplatná aktualizácia máp raz do roka počas nasledujúcich 6 rokov pre všetky nové vozidlá so zabudovanou originálnou navigáciou.

7 ROČNÁ
AKTUALIZÁCIA MÁP

The Power to Surprise

KIA STONIC

CENY VERZIÍ

MODELOVÝ ROK 2020

Platný od 1. 5. do 31. 5. 2020

KIA ISTOTA V POHYBE

7 GARANTOVANÝCH ISTÔT KIA

- **KIA Light:** prevratný 6-ročný lízing/úver s historicky najnižšími splátkami
- **0% úrok** – náklady na úroky vykryjeme za vás
- Možnosť **odkladu splátok** lízingu/úveru až na 3 mesiace*
- Dodatočný bonus až **500 € pri výkupe vášho vozidla****
- **Ročná diaľničná známka** ZADARMO
- **Plná nádrž paliva** ZADARMO
- Jedinečná **7-ročná záruka** KIA

Výbava	Motorizácia	Výkon	Prevodovka	Cenníková cena	Cenové zvýhodnenie	Akciová cena
					len pre skladové vozidlá	
SILVER	**1.2 MPi**	62kW / 84k	M5	13 690 €	900 €	**12 790 €**
	1.0 TGDi	73kW / 100k	M5	14 990 €	1 300 €	**13 690 €**
	1.0 TGDi	88kW / 120k	A7 DCT	17 090 €	1 300 €	**15 790 €**
GOLD	**1.2 MPi**	62kW / 84k	M5	15 290 €	900 €	**14 390 €**
	1.0 TGDi	73kW / 100k	M5	16 590 €	1 300 €	**15 290 €**
	1.0 TGDi	88kW / 120k	M6	17 190 €	1 300 €	**15 890 €**
	1.0 TGDi	88kW / 120k	A7 DCT	18 690 €	1 300 €	**17 390 €**
	1.6 CRDi	85kW / 115k	M6	18 390 €	1 300 €	**17 090 €**
PLATINUM	**1.0 TGDi**	88kW / 120k	M6	19 990 €	1 300 €	**18 690 €**
	1.0 TGDi	88kW / 120k	A7 DCT	21 390 €	1 300 €	**20 090 €**
	1.6 CRDi	85kW / 115k	M6	21 090 €	1 300 €	**19 790 €**

M5 - 5-stupňová manuálna prevodovka
M6 - 6-stupňová manuálna prevodovka
A7 DCT - 7-stupňová dvojspojková automatická prevodovka
Všetky cenové zvýhodnenia platia len pre skladové vozidlá. O dostupnosti skladových vozidiel sa informujte u svojho predajcu Kia.
Pre vozidlá objednané do výroby platí cenníková cena.

* O odklad splátok na maximálne 3 mesiace s možnosťou predĺženia o ďalšie 3 mesiace počas trvania pandémie môže podľa ustanovení zákona č. 67/2020 Z. z. o niektorých mimoriadnych opatreniach vo finančnej oblasti v súvislosti so šírením nebezpečnej nákazlivej ľudskej choroby COVID-19 požiadať Fyzická osoba nepodnikateľ (súkromná osoba) alebo Fyzická osoba podnikateľ a malý zamestnávateľ v prípade problémov so splácaním splátok ako dôsledok pandémie. Podrobné informácie pre zákazníkov o nároku a postupe podania žiadosti o odklad splátok nájdete aj na webovom sídle nášho finančného partnera HYPERLINK „http://www.csobleasing.sk“ www.csobleasing.sk.

** Dodatočný bonus 500 € s DPH platí pri výkupe vozidla akejkoľvek značky.
Dealer Kia má právo odmietnuť realizáciu výkupu jazdeného vozidla berúc do úvahy stav jazdeného vozidla.

The Power to Surprise

NASTAVTE SI FINANCOVANIE PODĽA SVOJICH POTRIEB

PREHĽAD PRODUKTOV

VÝHODY KIA FINANCOVANIA

- výška splátok sa nemení počas celej doby financovania
- zvýhodnené poistné sadzby
- zmluvu môžete podpísať priamo u predajcu, u ktorého auto kupujete
- rýchly administratívny proces, na aute môžete odísť po podpise zmluvy

KIA FINANCE

Zastrešuje finančný lízing a úver. Pri lízingu sa majiteľom auta stávate zaplatením poslednej splátky a pri úvere ste ním počas celej doby trvania úveru. Vyberte si výhodné financovanie podľa svojich potrieb a využite jednoduchú cestu k novému autu.

NOVINKA 6 LIGHT

KIA LIGHT
Historicky najnižšie splátky. Výhodný lízing/úver na 6 rokov s 0% úrokom.

NOVINKA

KIA SELECT
Lízing s nízkymi mesačnými splátkami a 3 výhodnými možnosťami na konci financovania.

0%

Lízing BEZ NAVÝŠENIA
0% lízingové úročenie v pravidelných mesačných splátkach. Bez navýšenia.

1/4

Lízing na ŠTVRTINY
Zaplatíte iba štvrtinu ceny a môžete s autom odísť. Následne 3 ročné splátky bez navýšenia.

ÚVER
Klasický spotrebný úver na kúpu auta. Stávate sa hneď jeho majiteľom a pravidelne splácate.

KIA LEASE

Ide o operatívny lízing pre právnické a fyzické osoby. Mesačné splátky zahŕňajú všetky náklady spojené s vozovým parkom a službami pri jeho správe (servis, pneuservis, cestná daň, diaľničné mýto, náhradné vozidlo, poistenie).

OPERATÍVNY LÍZING
Splátky nie sú evidované v aktívach, ale sú účtované ako náklad. Počas lízingu auto vlastní lízingová spoločnosť.

VYUŽITE ZVÝHODNENÉ FINANCOVANIE

NOVINKA 6 LIGHT

KIA LIGHT

Výhodná novinka. 6-ročný lízing/úver s historicky najnižšími mesačnými splátkami. Kúpu auta môžete financovať až počas obdobia 72 mesiacov. A stále s 0% úrokom.

NOVINKA

KIA SELECT

Lízing s nízkymi mesačnými splátkami a poslednou navýšenou splátkou. Na konci financovania máte na výber možnosť nechať si svoje vozidlo Kia, vymeniť súčasné za nové alebo ho jednoducho vrátiť predajcovi.

0%

LÍZING BEZ NAVÝŠENIA

0% lízing vám umožní prostredníctvom relatívne nízkej akontácie a pravidelných mesačných splátok výhodne prefinancovať kúpu auta bez navýšenia. Splátky si môžete zvoliť na 36 alebo 48 mesiacov.

1/4

LÍZING NA ŠTVRTINY

Výhodou lízingu na štvrtiny je, že vám umožní odísť s novým autom z predajne už po zaplatení 25% jeho ceny. Potom platíte ročné splátky počas nasledujúcich 3 rokov. A bez navýšenia.

KIA

The Power to Surprise

KIA STONIC
SÉRIOVÁ VÝBAVA

SILVER

ABS (protiblokovací systém) + ESC (elektronický stabilizačný systém) + HAC (asistent rozjazdu v kopci)
Airbag vodiča a spolujazdca (spolujazdca s možnosťou deaktivácie)
Bočné airbagy predných sedadiel, hlavové airbagy
Trojbodové bezpečnostné pásy na všetkých sedadlách
ISOFIX uchytenie detskej sedačky
Alarm
TPMS (Kontrola tlaku v pneumatikách)
Imobilizér
Kotúčové brzdy (vpredu 15", vzadu 14")
ISG (Start/Stop systém)
Pneumatiky 185/65 R15, oceľové disky kolies s celodiskovými ozdobnými krytmi
Dojazdové rezervné koleso
Predné halogénové svetlomety projektorového typu
Zadné hmlové svetlomety (žiarovka)
Denné svietenie (žiarovka)
Svetelný senzor (automatické prepínanie medzi dennými a stretávacími svetlometmi)
Elektricky ovládané a vyhrievané spätné zrkadlá
Vonkajšie spätné zrkadlá a kľučky dverí vo farbe karosérie
Tónované sklá
Stierač a ostrekovač zadného skla
Výškovo a pozdĺžne nastaviteľný volant
Výškovo nastaviteľné sedadlo vodiča
Manuálna klimatizácia
Diaľkové ovládanie centrálneho zamykania, sklápateľný kľúč
Elektrické ovládanie predných okien (vodičove s bezpečnostnou funkciou proti privretiu)
Rádio s 7" dotykovou obrazovkou, AUX, USB, Apple CarPlay, Android Auto
Bluetooth hands free sada
Ovládanie rádia na volante
Výstražná kontrolka nedostatku kvapaliny v ostrekovači
Delené a sklopné operadlá zadných sedadiel (60:40)
Osvetlenie batožinového priestoru

GOLD (navyše oproti SILVER)

Pneumatiky 185/65 R15 + disky z ľahkej zliatiny
Predné hmlové svetlomety
LED denné svietenie
Elektricky sklopné vonkajšie spätné zrkadlá vrátane integrovaných ukazovateľov smeru jazdy
Zadné parkovacie senzory
Strešné lyžiny
Kožou potiahnutý volant a hlavica radiacej páky
Elektrické ovládanie zadných okien
Zadná parkovacia kamera
Predná lakťová opierka s integrovaným USB konektorom pre zadné sedadlá
Tempomat s obmedzovačom rýchlosti
Vyhrievané predné sedadlá a volant

PLATINUM (navyše oproti GOLD)

AEB (systém pre automatické zastavenie vozidla v prípade prekážky)
BSD (systém monitorovania mŕtveho uhla)
DAW (systém sledovania pozornosti vodiča)
HBA (asistent pre automatické prepínanie diaľkových svetiel)
LKAS (aktívny asistent udržiavania v jazdnom pruhu)
Pneumatiky 205/55 R17 + disky z ľahkej zliatiny
LED zadné kombinované svetlá
Dažďový senzor
Stmavnené sklá od B-stĺpika
Automatická klimatizácia s funkciou automatického odhmlievania skiel
Navigačný systém so 7" dotykovou obrazovkou a 7-ročnou aktualizáciou máp, RDS, DAB, SD karta, Apple CarPlay, Android Auto
Komplexné zobrazovanie údajov o jazde "Supervision" (pre 1.0 T-Gdi 7DCT a 1.6 CRDi v sérii pre Gold)
Samostmievajúce spätné zrkadlo
Smart key (inteligentný kľúč so štartovacím tlačítkom)
Vnútorné kľučky dverí v chrómovom prevedení

KIA STONIC

VOLITEĽNÉ BALÍKY VÝBAV

Silver Pack (dostupné pre úroveň výbavy SILVER)

15″ disky z ľahkej zliatiny
LED denné svietenie
Strešné lyžiny
Zadné parkovacie senzory

590 €

Gold Pack (dostupné pre úroveň výbavy GOLD, nie pre 1.2 MPi)

17″ disky z ľahkej zliatiny
Stmavené sklá od B-stĺpika
Automatická klimatizácia
Dažďový senzor
Navigačný systém so 7″ dotykovou obrazovkou a 7-ročnou aktualizáciou máp, RDS, DAB, SD karta, Apple CarPlay, Android Auto
Komplexné zobrazovanie údajov o jazde "Supervision"

1 190 €

Gold pack – pre 1.0 T-GDi 7DCT a 1.6 CRDi (dostupné pre úroveň výbavy GOLD)

17″ disky z ľahkej zliatiny
Stmavené sklá od B-stĺpika
Automatická klimatizácia
Dažďový senzor
Navigačný systém so 7″ dotykovou obrazovkou a 7-ročnou aktualizáciou máp, RDS, DAB, SD karta, Apple CarPlay, Android Auto

1 090 €

Gold pack 1.2 MPi (dostupné pre úroveň výbavy GOLD)

Stmavené sklá od B-stĺpika
Automatická klimatizácia
Dažďový senzor
Navigačný systém so 7″ dotykovou obrazovkou a 7-ročnou aktualizáciou máp, RDS, DAB, SD karta, Apple CarPlay, Android Auto
Komplexné zobrazovanie údajov o jazde "Supervision"

890 €

The Power to Surprise

KIA STONIC

SÚHRN ŠTANDARDNEJ A VOLITEĽNEJ VÝBAVY

BEZPEČNOSŤ	SILVER	GOLD	PLATINUM
ABS (protiblokovací systém) + ESC (elektronický stabilizačný systém) + HAC (asistent rozjazdu v kopci)	•	•	•
Airbag vodiča a spolujazdca (spolujazdca s možnosťou deaktivácie)	•	•	•
Bočné airbagy predných sedadiel, hlavové airbagy	•	•	•
Trojbodové bezpečnostné pásy na všetkých sedadlách	•	•	•
ISOFIX uchytenie detskej sedačky	•	•	•
Alarm	•	•	•
TPMS (Kontrola tlaku v pneumatikách)	•	•	•
Imobilizér	•	•	•
Kotúčové brzdy (vpredu 15", vzadu 14")	•	•	•
ISG (Start/Stop systém)	•	•	•
AEB (systém pre automatické zastavenie vozidla v prípade prekážky)			•
BSD (systém monitorovania mŕtveho uhla)			•
DAW (systém sledovania pozornosti vodiča)			•
HBA (asistent pre automatické prepínanie diaľkových svetiel)			•
LKAS (aktívny asistent udržiavania v jazdnom pruhu)			•
EXTERIÉR	**SILVER**	**GOLD**	**PLATINUM**
Pneumatiky 185/65 R15, oceľové disky kolies s celodiskovými ozdobnými krytmi	•		
Pneumatiky 185/65 R15 + disky z ľahkej zliatiny	Silver pack	•	
Pneumatiky 205/55 R17 + disky z ľahkej zliatiny		Gold pack (nie pre 1.2 MPi)	•
Dojazdové rezervné koleso	•	•	•
Predné halogénové svetlomety projektorového typu	•	•	•
Predné hmlové svetlomety		•	•
Zadné hmlové svetlomety (žiarovka)	•	•	•
Denné svietenie (žiarovka)	•		
LED denné svietenie	Silver pack	•	•
LED zadné kombinované svetlá			•
Svetelný senzor (automatické prepínanie medzi dennými a stretávacími svetlometmi) / dažďový senzor	• / -	• / Gold Pack	• / •
Elektricky ovládané a vyhrievané spätné zrkadlá	•	•	•
Vonkajšie spätné zrkadlá a kľučky dverí vo farbe karosérie	•	•	•
Elektricky sklopné vonkajšie spätné zrkadlá vrátane integrovaných ukazovateľov smeru jazdy		•	•
Tónované sklá	•	•	•
Stierač a ostrekovač zadného skla	•	•	•
Zadné parkovacie senzory	Silver pack	•	•
Strešné lyžiny	Silver pack	•	•
Stmavnené sklá od B-stĺpika		Gold pack	•

KIA STONIC

SÚHRN ŠTANDARDNEJ A VOLITEĽNEJ VÝBAVY

INTERIÉR	SILVER	GOLD	PLATINUM
Výškovo a pozdĺžne nastaviteľný volant	•	•	•
Výškovo nastaviteľné sedadlo vodiča	•	•	•
Kožou potiahnutý volant a hlavica radiacej páky		•	•
Manuálna klimatizácia	•	•	
Automatická klimatizácia s funkciou automatického odhmlievania skiel		Gold Pack	•
Diaľkové ovládanie centrálneho zamykania, sklápateľný kľúč	•	•	•
Elektrické ovládanie predných okien (vodičove s bezpečnostnou funkciou proti privretiu)	•	•	•
Elektrické ovládanie zadných okien		•	•
Rádio s 7" dotykovou obrazovkou, AUX, USB, Apple CarPlay, Android Auto	•	•	
Navigačný systém so 7" dotykovou obrazovkou a 7-ročnou aktualizáciou máp, RDS, DAB, SD karta, Apple CarPlay, Android Auto		Gold pack	•
Zadná parkovacia kamera		•	•
Komplexné zobrazovanie údajov o jazde "Supervision" (pre 1.0 T-Gdi 7DCT a 1.6 CRDi v sérii pre Gold)		Gold pack	•
Bluetooth hands free sada	•	•	•
Ovládanie rádia na volante	•	•	•
Predná lakťová opierka s integrovaným USB konektorom pre zadné sedadlá		•	•
Výstražná kontrolka nedostatku kvapaliny v ostrekovači	•	•	•
Delené a sklopné operadlá zadných sedadiel (60:40)	•	•	•
Osvetlenie batožinového priestoru	•	•	•
Samostmievajúce spätné zrkadlo			•
Tempomat s obmedzovačom rýchlosti		•	•
Vyhrievané predné sedadlá a volant		•	•
Smart key (inteligentný kľúč so štartovacím tlačítkom)			•

KIA STONIC

SÚHRN ŠTANDARDNEJ A VOLITEĽNEJ VÝBAVY

VOLITEĽNÁ VÝBAVA	SILVER	GOLD	PLATINUM
Silver pack - 15" disky z ľahkej zliatiny - LED denné svietenie - Zadné parkovacie senzory - Strešné lyžiny)	590 €		
Gold pack (nie pre 1.2 MPi) - 17" disky z ľahkej zliatiny - Stmavené sklá od B-stĺpika - Automatická klimatizácia - Dažďový senzor - Navigačný systém so 7" dotykovou obrazovkou a 7-ročnou aktualizáciou máp, RDS, DAB, SD karta, Apple CarPlay, Android Auto - Komplexné zobrazovanie údajov o jazde "Supervision"		1 190 €	
Gold pack - pre 1.0 T-GDi 7DCT a 1.6 CRDi - 17" disky z ľahkej zliatiny - Stmavené sklá od B-stĺpika - Automatická klimatizácia - Dažďový senzor - Navigačný systém so 7" dotykovou obrazovkou a 7-ročnou aktualizáciou máp, RDS, DAB, SD karta, Apple CarPlay, Android Auto		1 090 €	
Gold pack 1.2 MPi - Stmavené sklá od B-stĺpika - Automatická klimatizácia - Dažďový senzor - Navigačný systém so 7" dotykovou obrazovkou a 7-ročnou aktualizáciou máp, RDS, DAB, SD karta, Apple CarPlay, Android Auto - Komplexné zobrazovanie údajov o jazde "Supervision"		890 €	
Metalický / Perleťový lak	490 €	490 €	490 €
Dvojfarebné prevedenie exteriéru a metalický / perleťový lak		890 €	890 €

● - štandardná výbava, 0 € - cena výbavy za príplatok vrátane DPH

KIA STONIC

FARBY KAROSÉRIE / DISKY KOLIES / INTERIÉR

FARBY

Clear White - UD

Silky Silver - 4SS

Platinum Graphite - ABT

Urban Green - URG

Clear White - UD-ABP

Silky Silver - 4SS-ABP

Platinum Graphite - ABT-ARG

Urban Green -URG-ABP

Clear White - UD-ARG

Silky Silver - 4SS-ARG

Platinum Graphite - ABT-BEG

Urban Green - URG-ARG

Clear White - UD-BEG

Silky Silver - 4SS-BEG

Urban Green -URG-EGR

Aurora Black Pearl - ABP

Most Yellow - MYW

Most Yellow - MYW-ABP

KIA STONIC

FARBY KAROSÉRIE / DISKY KOLIES / INTERIÉR

FARBY

Signal Red - BEG

Signal Red - BEG-UD

Signal Red - BEG-ABP

Smoke Blue - EU3

Smoke Blue - EU3-UD

Smoke Blue - EU3-ABP

DISKY KOLIES (disponibilné v závislosti od stupňa výbavy)

15 palcové oceľové disky kolies s okrasnými plastovými krytmi (pneumatiky 185/65R15)

15 palcové disky kolies z ľahkých zliatin (pneumatiky 185/65R15)

17 palcové disky kolies z ľahkých zliatin (pneumatiky 205/55R17)

INTERIÉR

Čierna látka

The Power to Surprise

KIA STONIC

ORIGINÁLNE PRÍSLUŠENSTVO

Podložka batožinového priestoru

Velúrové koberce

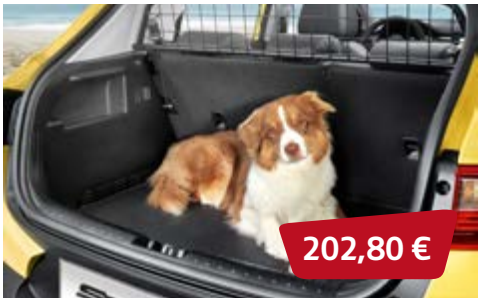

Oddeľovač batožinového priestoru

Kryt vonkajších spätných zrkadiel

Bočné ozdobné lišty

Ozdobná lišta zadného nárazníka

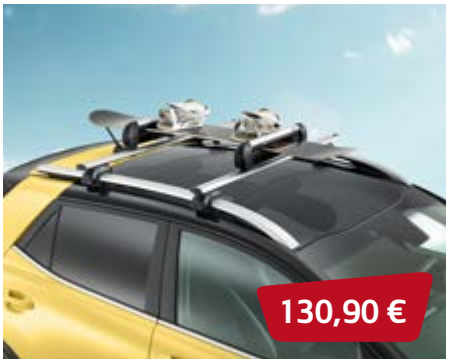

Nosič lyží a snowboardov

Lišta dverí batožinového prietoru

Nosič bicyklov

Uvedené ceny sú odporúčané ceny na zákazníka s DPH mimo sezónnych servisných akcií.
Podrobnosti o konečných cenách vám poskytne váš autorizovaný predajca Kia.

The Power to Surprise

KIA STONIC

TECHNICKÉ ÚDAJE / ROZMERY

Kia Stonic motor prevodovka	1.2 MPi zážihový štvorvalec 5 st. mechanická	1.0 T-GDi zážihový trojvalec 5 st. mechanická	1.0 T-GDi zážihový trojvalec 6 st. mechanická	1.0 T-GDi zážihový trojvalec 7 st. automatická DCT	1.6 CRDi vznetový štvorvalec 6 st. mechanická
ROZMERY/HMOTNOSTI/OBJEMY					
dĺžka/šírka/výška (mm, veľkosť kolies 15")	4 140/1 760/1 485 (bez strešných lyžín); 4 140/1 760/1 500 (so strešnými lyžinami)				
dĺžka/šírka/výška (mm, veľkosť kolies 17")	4 140/1 760/1 505 (bez strešných lyžín); 4 140/1 760/1 520 (so strešnými lyžinami)				
rázvor (mm)	2580				
rozchod vpredu/vzadu (mm)	1 537/1 544 (185/65R15) / 1 532/1 539 (205/55R17)				
predný/zadný previs (mm)	830 / 730				
svetlá výška (mm)	165 (15") / 183 (17")				
pohotovostná hmotnosť (kg)	1 145 - 1 238	1 180 - 1 273	1 185 - 1 278	1 220 - 1 313	1 270 - 1 363
celková hmotnosť (kg)	1 600	1 640		1 670	1 720
max. zaťaženie strechy (kg)	70				
príves brzdený (kg)	910	1 000	1 110	1 110	1 110
príves nebrzdený (kg)	450				
batožinový priestor (l), min / max so sklopenými zadnými sedadlami	332 / 1 135				
ZADNÝMI SEDADLAMI"					
zdvihový objem (cm3)	1 248	998			1 598
rozvod	DOHC				
max. výkon (kW(k) pri 1/min)	62 (84) / 6 000	73 (100) / 4 500	88 (120) / 6 000		85 (115) / 1 500 - 2 750
max. krútiaci moment (Nm pri 1/min)	121.6 / 4 000	172 / 1 500 - 4 000	172 / 1 500 - 4 000		280 / 1 500 - 3 000
VÝKON A SPOTREBA					
zrýchlenie 0 - 100 km/h (s)	13.2	10.8	10.3	10.6	10.9
max. rýchlosť (km/h)	165	179	184	185	180
spotreba (l) (nízka)*	7.8 - 7.9	7.1 - 7.3	6.9 - 7.3	7.0 - 7.7	5.1 - 5.5
spotreba (l) (stredná)*	5.9 - 6.2	5.3 - 5.8	5.4 - 5.9	5.4 - 6.1	4.3 - 4.8
spotreba (l) (vysoká)*	5.6 - 5.9	4.9 - 5.4	4.9 - 5.4	4.9 - 5.5	4.3 - 4.4
spotreba (l) (extra vysoká)*	7.1 - 7.6	6.3 - 6.8	6.4 - 6.9	6.4 - 6.9	5.3 - 5.6
spotreba (l) (kombinovaná)*	6.5 - 6.8	5.8 - 6.2	5.8 - 6.3	5.8 - 6.4	4.7 - 5.1
priemer CO_2 (g/km)*	147 - 154	131 - 142	132 - 143	133 - 146	124 - 132
typ paliva (min. oktánové. č.)	BA95				NM
objem palivovej nádrže (l)	45				

CRDi - priame vysokotlakové vstrekovanie paliva common-rail
* Technické údaje sa môžu líšiť v závislosti od modelu a výbavy vozidla. Vplyv na spotrebu paliva a emisie CO_2 má aj štýl riadenia, netechnické činitele a aktuálny stav vozidla. CO_2 je hlavný plyn vyvolávajúci skleníkový efekt a je zodpovedný za globálne otepľovanie. Spotreba paliva je uvádzaná na základe metodiky WLTP, pričom testovanie automobilu prebieha v nasledujúcich fázach:
- nízka
- stredná
- vysoká
- extra vysoká

Viac informácií môžete získať na: https://www.kia.com/sk/o-nas/kia-zazitok/technologia/wltp/

ROZMERY (mm)

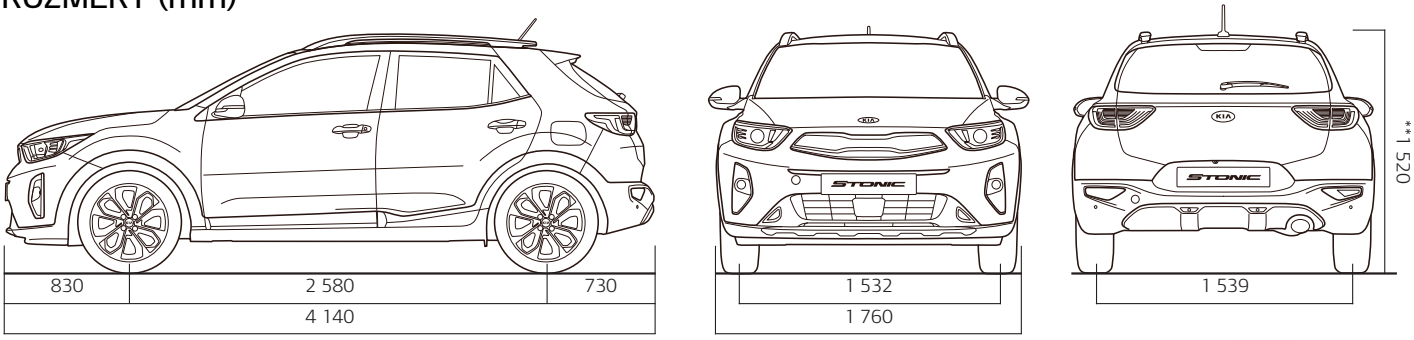

The Power to Surprise

KIA STONIC
KONTAKTNÉ ÚDAJE

Váš predajca KIA:

Ceny sú uvedené vrátane DPH. Všetky obrázky sú ilustračné.
Dovozca si vyhradzuje právo zmeniť ceny a špecifikácie výbav modelov bez predchádzajúceho upozornenia.
Pokiaľ nie je vozidlo na sklade, dodacia lehota je 3 až 5 mesiacov, pričom dovozca si vyhradzuje právo úpravy dodacej lehoty v závislosti od kapacitných možností výrobcu. Všetky vozidlá sú schválené pre jazdu po pozemných komunikáciách v SR a zodpovedajú norme Euro 6d-Temp.
Obsah cenníka je platný ku dňu 11. 2. 2020.

DOVOZCA:
KIA Motors Sales Slovensko, s. r. o., Einsteinova 19,
851 01 Bratislava

Infolinka
0850 606 070

www.kia.sk

The Power to Surprise